Основные габаритные размеры / Main dimensions / Hauptabmessungen

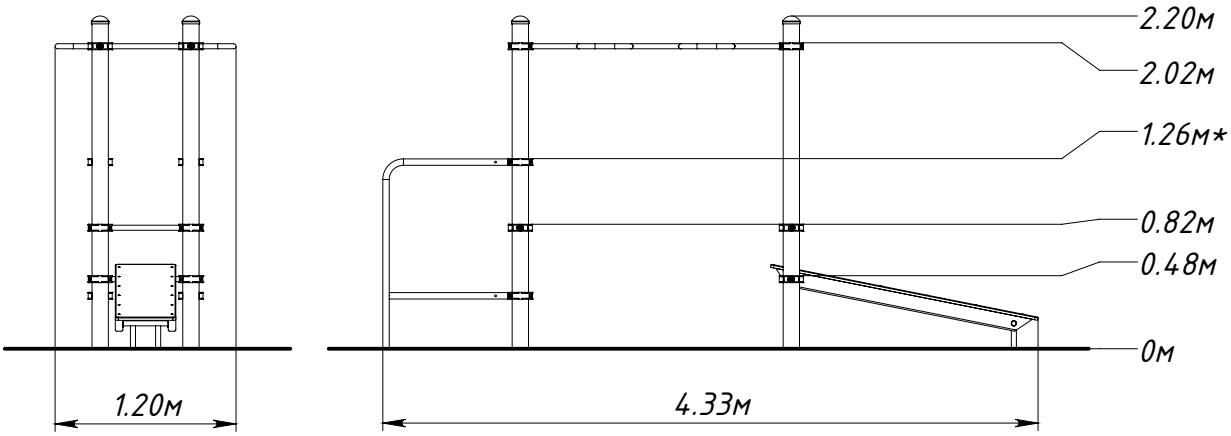

* – Максимальная высота падения / Free height of fall / Freie Fallhöhe.
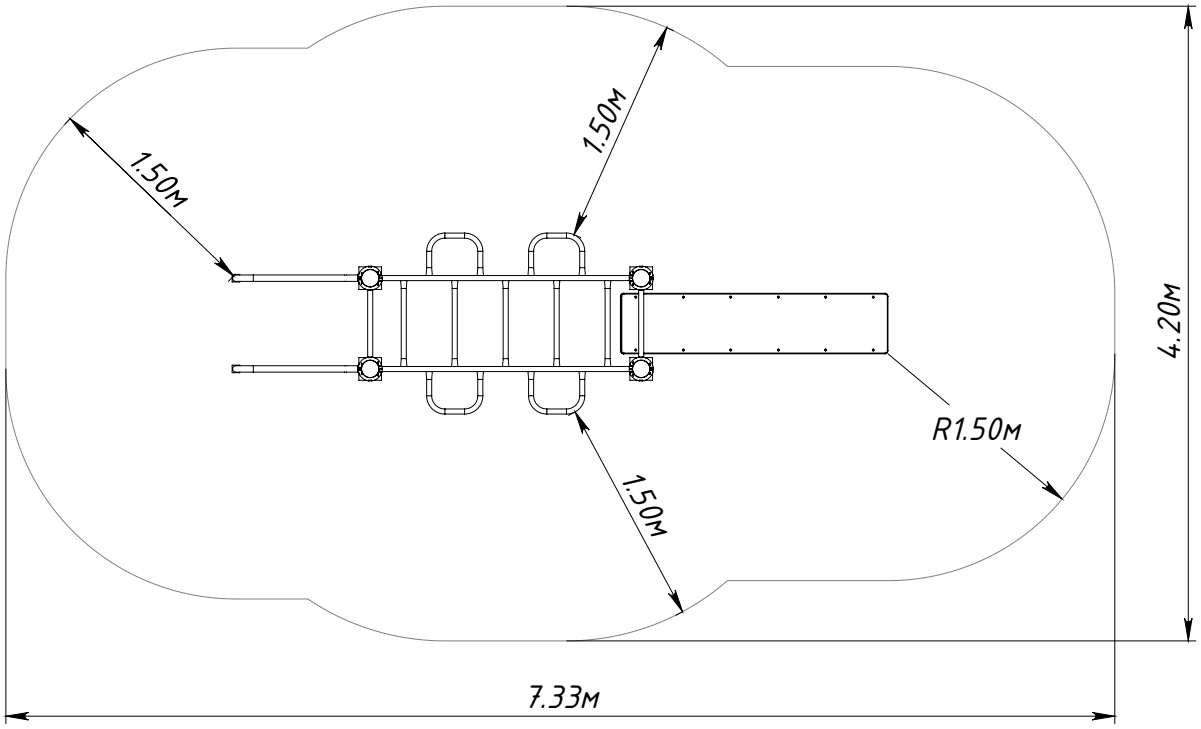
Граница зоны приземления / Safety zone / Sicherheitsabstand