Основные габаритные размеры
7719.0000.0000

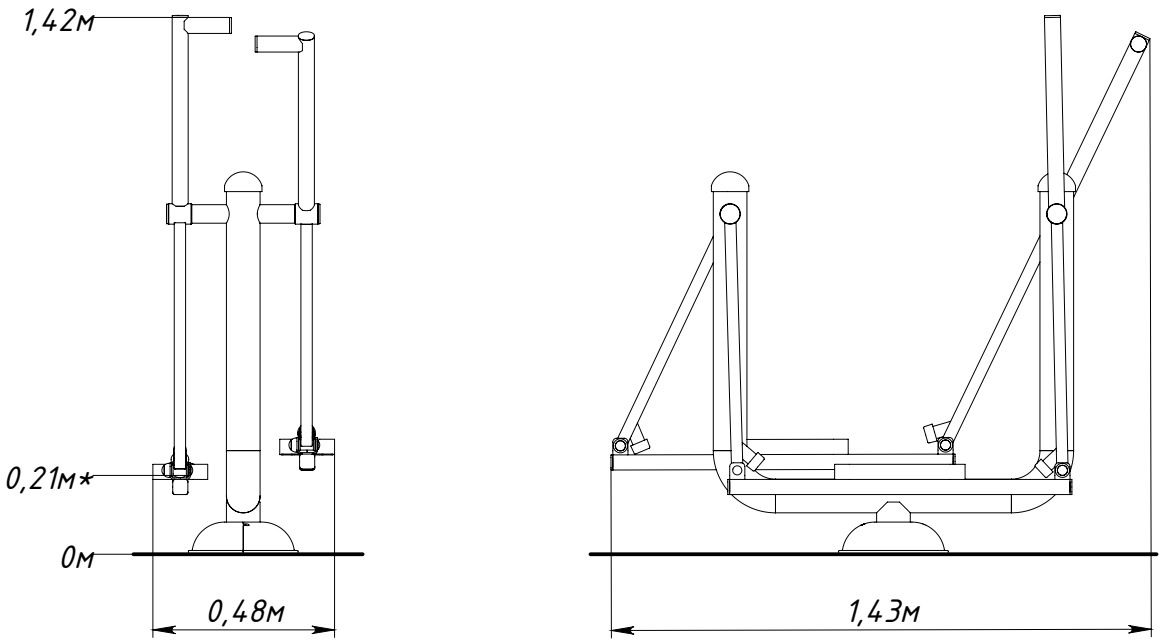

** — максимальная высота падения 0,21 м*

Рисунок 1 — Основные габаритные размеры

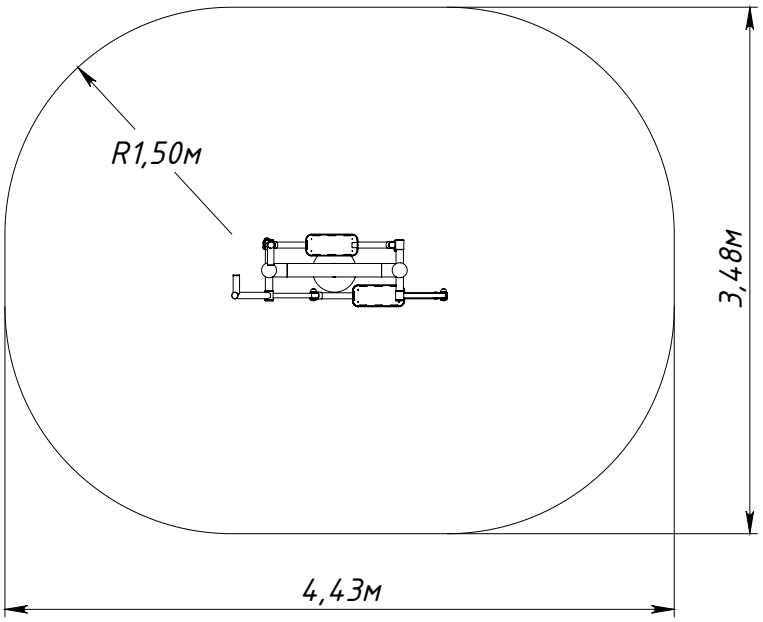

Рисунок 2 — Граница зоны приземления