Основные габаритные размеры
6220.0000.0000

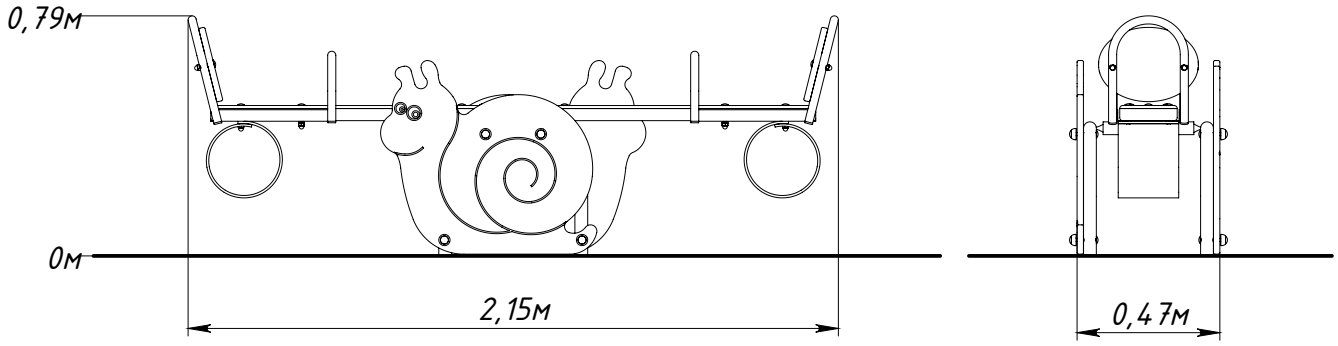

** — максимальная высота падения 0,8 м*

Рисунок 1 — Основные габаритные размеры

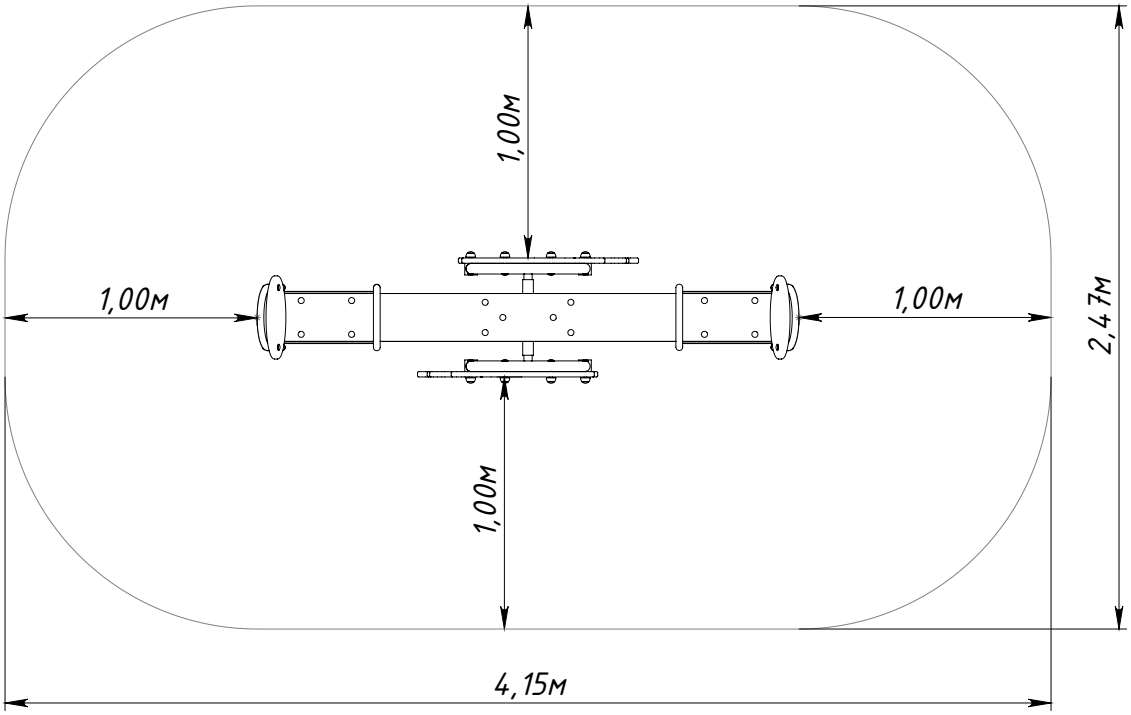

Рисунок 2 — Граница зоны приземления